LDAPCM220TNS01_M1_V1

# LDAPCM220TNS01

El altavoz PCM-220TN es un proyector bidireccional de 20W de gran rendimiento que esta certificado bajo la normativa para alarma por voz EN54-24.

Ofrece una alta calidad de sonido y mensajes de evacuación por voz inteligibles gracias a su alta presión sonora, baja distorsión y amplia respuesta en frecuencia. Su alto grado de protección IP asegura un funcionamiento fiable en un amplio rango de temperaturas y de humedad, haciéndolo idóneo tanto para aplicaciones de interior como de exterior.

## Características del PCM-220TN:

- Cumple con la normativa EN 54-24
- Excelente reproducción de sonido
- Inteligibilidad en mensajes de voz

## Especificaciones técnicas:

| Modelo | LDAPCM220TNS01 |
|---|---|
| Potencia máxima | 30 W |
| Potencia nominal | 20 W (10W x 2) |
| Transformador | 20 W / 10 W / 5 W / 2.5 W @ 100V<br>10 W / 5 W / 2.5 W / 1.25W @70V |
| SPL a 20W/1W (100Hz-10kHz) | 99 dB (20W/1m) / 87 dB (1W/1m)<br>87 dB (20W/4m) / 75 dB (1W/4m) |
| Voltaje de entrada | 100 V / 70 V |
| Impedancia | 500 Ω / 1 kΩ / 2 kΩ / 4 kΩ |
| Respuesta en frecuencia | 150 Hz ~ 20k Hz (-10 dB) |
| Conexión | Cable resistente al fuego |
| Dimensiones | Φ140 mm x195 mm |
| Peso | 3.23 Kg |
| Color | Blanco (RAL9003) |
| Tamaño del altavoz | 5.25" x 2 |
| Temperatura de operación | -25°C a +55°C |

- El eje de referecia es perpendicular al punto central de la rejilla frontal
- La referencia del plano es perperndicular al al centro de la referencia del eje
- El plano horizontal es perperdicular al centro de la referencia del plano
- Los datos/especificaciones han sido medidos usando un montaje del altavoz en una cámara anecóica descrita en la norma EN54-24.

# LDAPCM220TNS01

**Respuesta en frecuencia:**

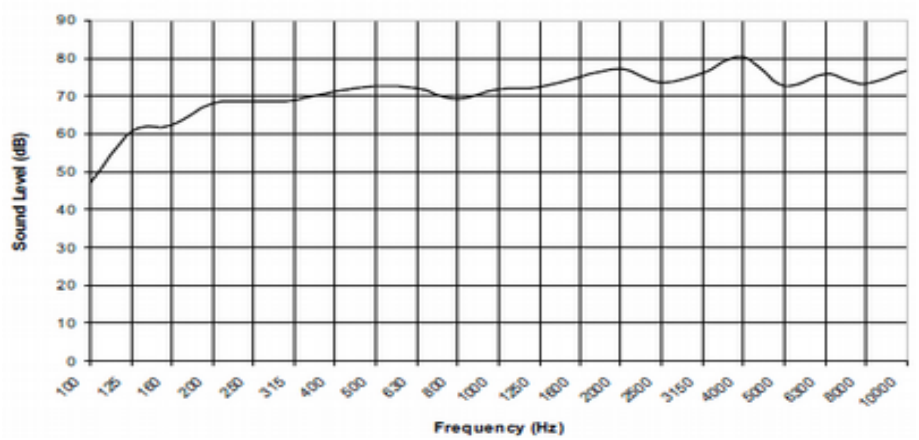


**Diagrama del circuito**

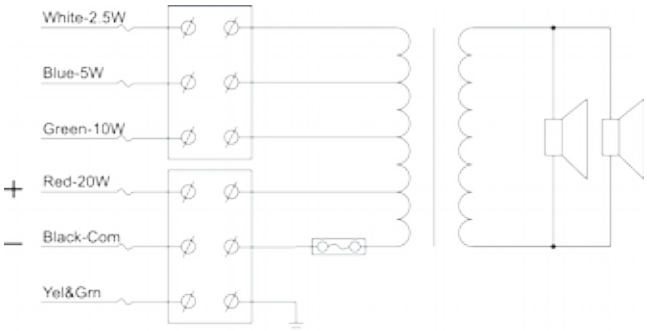


**Vistas**

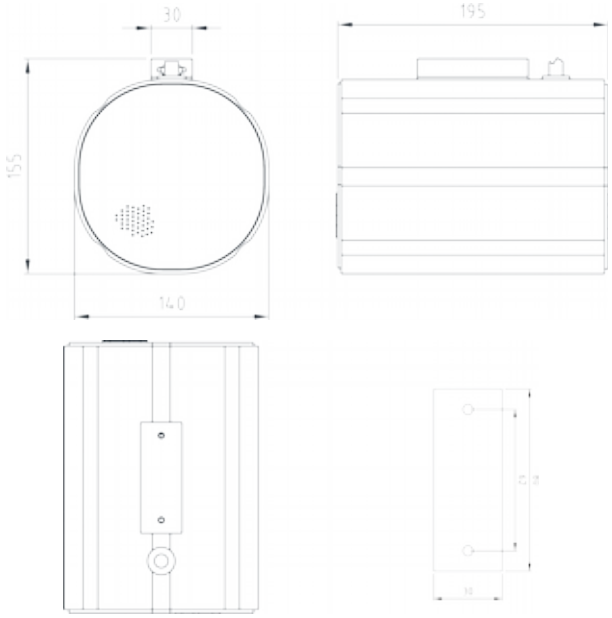


**Ángulos de dispersión**

| | | Horizontal | Vertical |
|---|---|---|---|
| 1 oct. Ruido rosa | 500 Hz | 128º | 127º |
| 1 oct. Ruido rosa | 1 kHz | 161º | 162º |
| 1 oct. Ruido rosa | 2 kHz | 148º | 111º |
| 1 oct. Ruido rosa | 4 kHz | 59º | 56º |

# LDAPCM220TNS01

**Instrucciones para la instalación y configuración**

**Montaje**
Se proporciona un soporte resistente para una rápida instalación y un cómodo ajuste de ángulo. Además, este altavoz unidireccional puede ser instalado en el techo con un soporte.

**Configuración de la potencia**
El producto viene acompañado de un cable de un metro de longitud, resistente al fuego de seis núcleos y unido a un conector cerámico. El cableado está formado por un conjunto de cables de colores que se corresponden con las diferentes potencias del transformador. El conector está situado en la cubierta posterior para facilitar la instalación.

**Instrucciones para la instalación**

1. Saque el altavoz de la caja. Utilice la llave hexagonal que se incluye para quitar la pieza de fijación de aluminio del soporte.

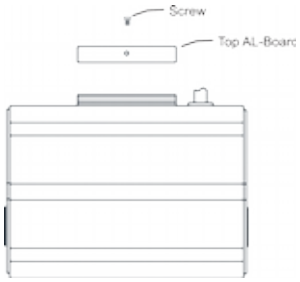


2. Asegure con tornillos la pieza de fijación de alumnio al techo o a la pared.

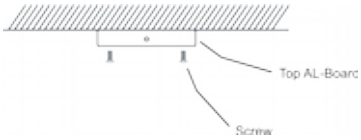


3. Alinee y deslize el altavoz por la pieza de fijación de alumnio y luego ajuste los tornillos con la llave hexagonal.

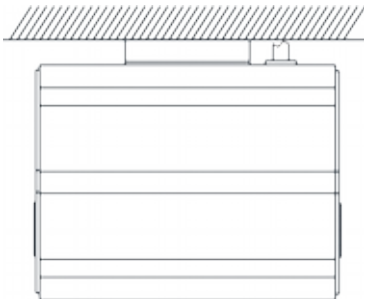

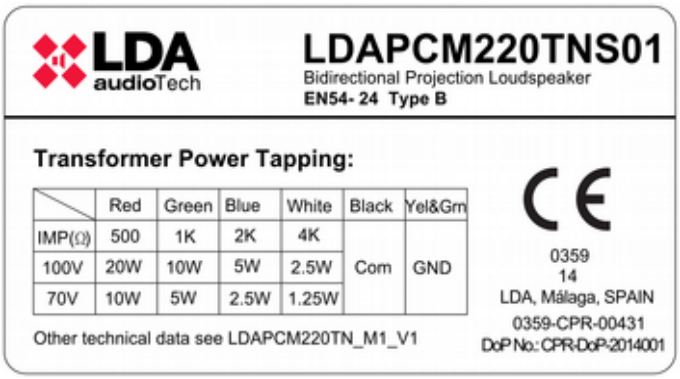

LDA audioTech

**LDAPCM220TNS01**
Bidirectional Projection Loudspeaker
**EN54- 24 Type B**

**Transformer Power Tapping:**

| | Red | Green | Blue | White | Black | Yel&Grn |
|---|---|---|---|---|---|---|
| IMP(Ω) | 500 | 1K | 2K | 4K | Com | GND |
| 100V | 20W | 10W | 5W | 2.5W | | |
| 70V | 10W | 5W | 2.5W | 1.25W | | |

Other technical data see LDAPCM220TN_M1_V1

CE
0359
14
LDA, Málaga, SPAIN
0359-CPR-00431
DoP No.: CPR-DoP-2014001